A4 LINEA EYECTOR POZO LLANO Y PROFUNDO

Modelos:

**JS2/F210**
**JD2/F210**

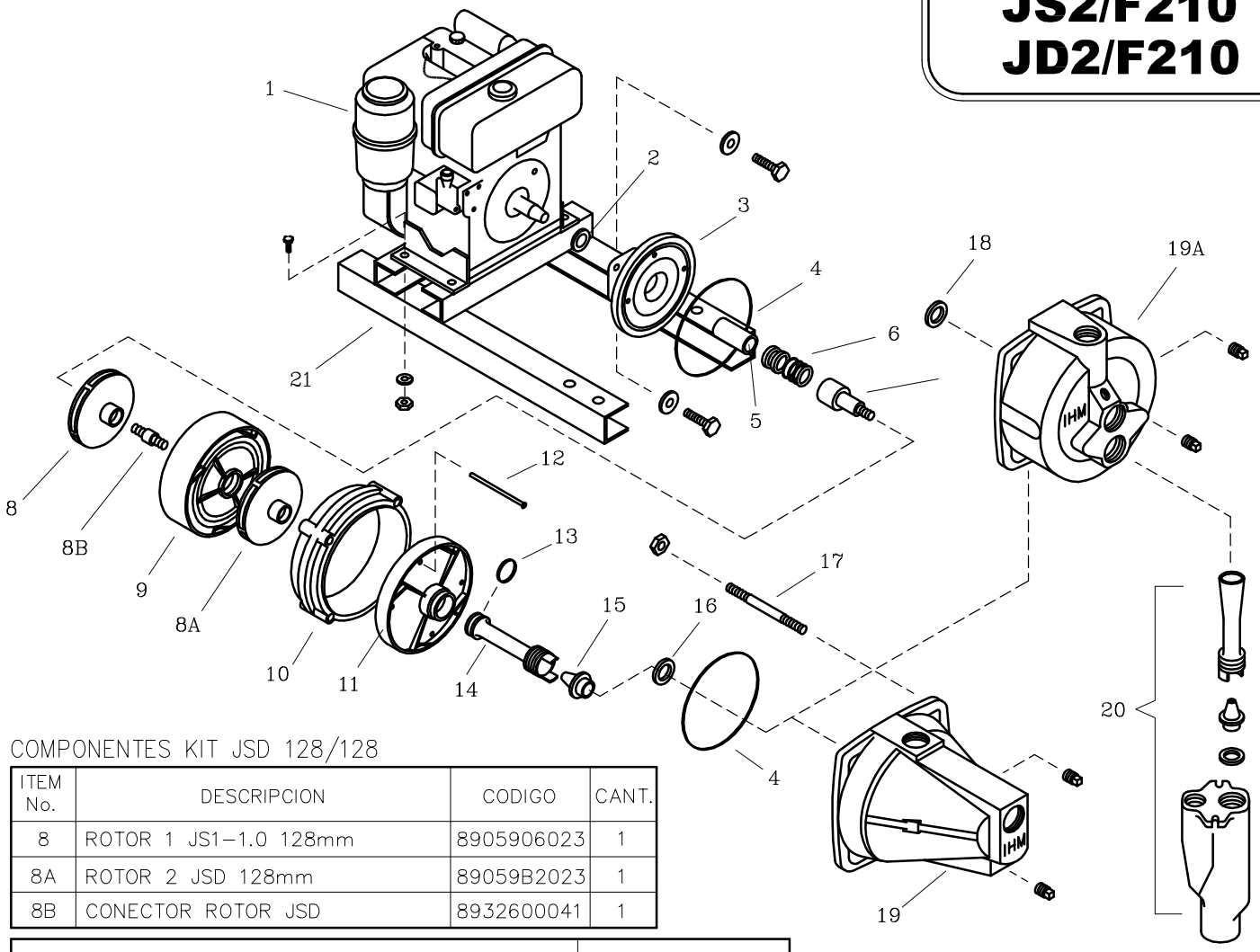


COMPONENTES KIT JSD 128/128

| ITEM No. | DESCRIPCION | CODIGO | CANT. |
|---|---|---|---|
| 8 | ROTOR 1 JS1–1.0 128mm | 8905906023 | 1 |
| 8A | ROTOR 2 JSD 128mm | 89059B2023 | 1 |
| 8B | CONECTOR ROTOR JSD | 8932600041 | 1 |

| LISTA DE REPUESTOS | | | CANTIDAD | |
|---|---|---|---|---|
| ITEM No. | DESCRIPCION | CODIGO | JS2/F210 | JD2/F210 |
| *1 | MOTOR KATSUPOWER F210 4.7 HP | 8880000062 | 1 | 1 |
| 2 | AROSELLO DEFLECTOR 18M/13 | 8400200051 | 1 | 1 |
| 3 | PLATO SELLO JSD/82 | 9003800021 | 1 | 1 |
| 4 | EMPAQUE CARCASA P/SELLO JSD. | 8919500051 | 2 | 2 |
| 5 | CASQUILLO SM. 3/4" 36.5 mm. | 8037800041 | 1 | 1 |
| 6 | SELLO MECANICO 3/4" TIPO 6 | 7008300051 | 1 | 1 |
| 7 | EJE EXTENSION JSD/9P | 8918700041 | 1 | 1 |
| 8-8A-8B | KIT 2 ROTORES JSD 128/128 | 9603800048 | 1 | 1 |
| 9 | DIFUSOR 2 JSD. | 8918100023 | 1 | 1 |
| 10 | CUERPO INTERMEDIO JSD. | 8931500021 | 1 | 1 |
| 11 | DIFUSOR 1 JSD. | 8917100023 | 1 | 1 |
| 12 | TORNILLO C. REDO NC.5/32"x75mm | 8933100056 | 4 | 4 |
| 13 | AROSELLO VENTURI DIFUSOR JS. | 8932800051 | 1 | – |
| 14 | TUBO VENTURI JS. 29 (35/64") | 90103C0023 | 1 | – |
| 15 | BOQUILLA JSD 08 (7/32") | 90100D0023 | 1 | – |
| 16 | EMPAQUE BOQUILLA JSD. | 8726500043 | 1 | – |
| 17 | ESPARRAGO NC. 3/8"x102 mm. | 9009500044 | 4 | 4 |
| 18 | EMPAQUE CARCASA DIFUSOR JD. | 8932900051 | – | 1 |
| 19 | CARCASA JS. | 8919300021 | 1 | – |
| 19A | CARCASA JD. | 9105700021 | – | 1 |
| **20 | EYECTOR JD 1428 | 9108600046 | – | 1 |
| 21 | BASE 18M/13 | 8626700046 | 1 | 1 |

** Para servicio o reparacion del motor, tenga en cuenta el modelo y caracteristicas contenidas en la placa del mismo.*
*** Ver Tablas 2 y 3 de Eyectores disponibles para linea JD.*
*– Tornilleria estandar se ilustra unicamente.*