Ficha Técnica

5x25/9LD-625-2 CHE

Referencia: 63188000A2

Información Técnica

Conexión Succión	2 Pulg. ANSI 125
Conexión Descarga	2 Pulg. ANSI #125
Altura (ADT) Max	86 m
Caudal Max	240 GPM
Caudal Medio	200 GPM
Altura Media	73 m
Motor	Diesel
Potencia	28.5 HP
Voltaje	
Velocidad	3000 RPM
Peso	250 Kg
Dimensiones	1/0.66/0.9 Mts

Características

- Carcasa con anillo de fricción, bridada y ubicable en varias posiciones.
- Rotor cerrado balanceado mecánica e hidráulicamente.
- Obturación por sello mecánico con eje protegido por casquillo
- Diseño back pull out, facilita el mantenimiento, robusto y extrafuerte.
- Acoplada con motor diesel, con base estructural o transportable con chasis.

Especificaciones

- Motobomba construida en hierro gris cl.30 con anillo de fricción en bronce.
- Conexión de succión y descarga de 4" ansi #125
- Rotor cerrado en hierro, con paso de sólidos de 20 mm
- Obturación por sello mecánico carbón – cerámica de 1.1/2 tipo resorte largo.
- Con casquillo en acero inoxidable aisi 304.
- Velocidad de operación de 2500 hasta 3000 rpm.
- Motor diesel lombardini de 28.5 hp, transportable por chasis con ruedas.

Aplicaciones

- Trasiego, drenajes y servicios generales agrícolas.
- Riego por aspersión, goteo y gravedad.
- Transferencia de líquidos e hidrocarburos
- Lavado de material en zonas mineras.
- Elevación de agua tanque bajo – tanque alto.
- Limpieza y lavado a presión
- Control de incendios

MOTOBOMBA CENTRIFUGA USO GENERAL "EUROLINEA" MONOBLOCK DIESEL

Version: Sello Mecanico.
ø Rotor: 229mm.
ø Max. Particulas: 11mm.
Motor: Diesel 28.5 HP.
Marca: Lombardini

MODELO:

5x25/9LD

CONEXION: Bridas ANSI #125/150
Succion: 2"
Descarga: 2"

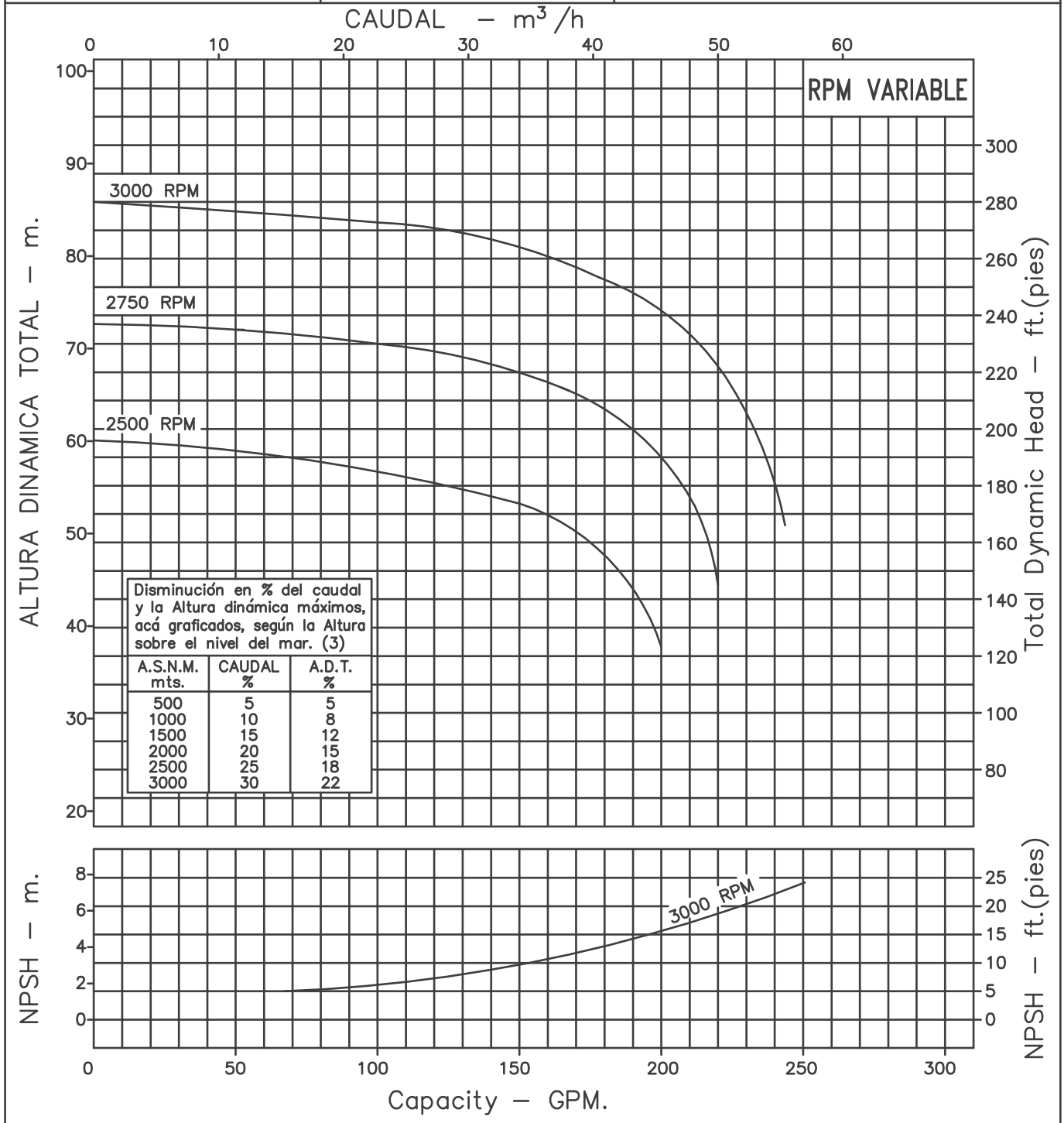

Disminución en % del caudal y la Altura dinámica máximos, acá graficados, según la Altura sobre el nivel del mar. (3)

A.S.N.M. mts.	CAUDAL %	A.D.T. %
500	5	5
1000	10	8
1500	15	12
2000	20	15
2500	25	18
3000	30	22

Codigo: 950840CU
Revision: R1
Fecha : JUN-05-15
Reemp : AGO-31-95

NOTAS: 1. Densidad del agua a 4 °C : 1 gr/cm³
2. Curvas desarrolladas a Nivel del Mar

Caudal Max.	gpm
Altura Max.	ft
Eficiencia Max.	%

A2

LINEA CENTRIFUGA EUROLINEA

Modelo:

5x25/9LD625

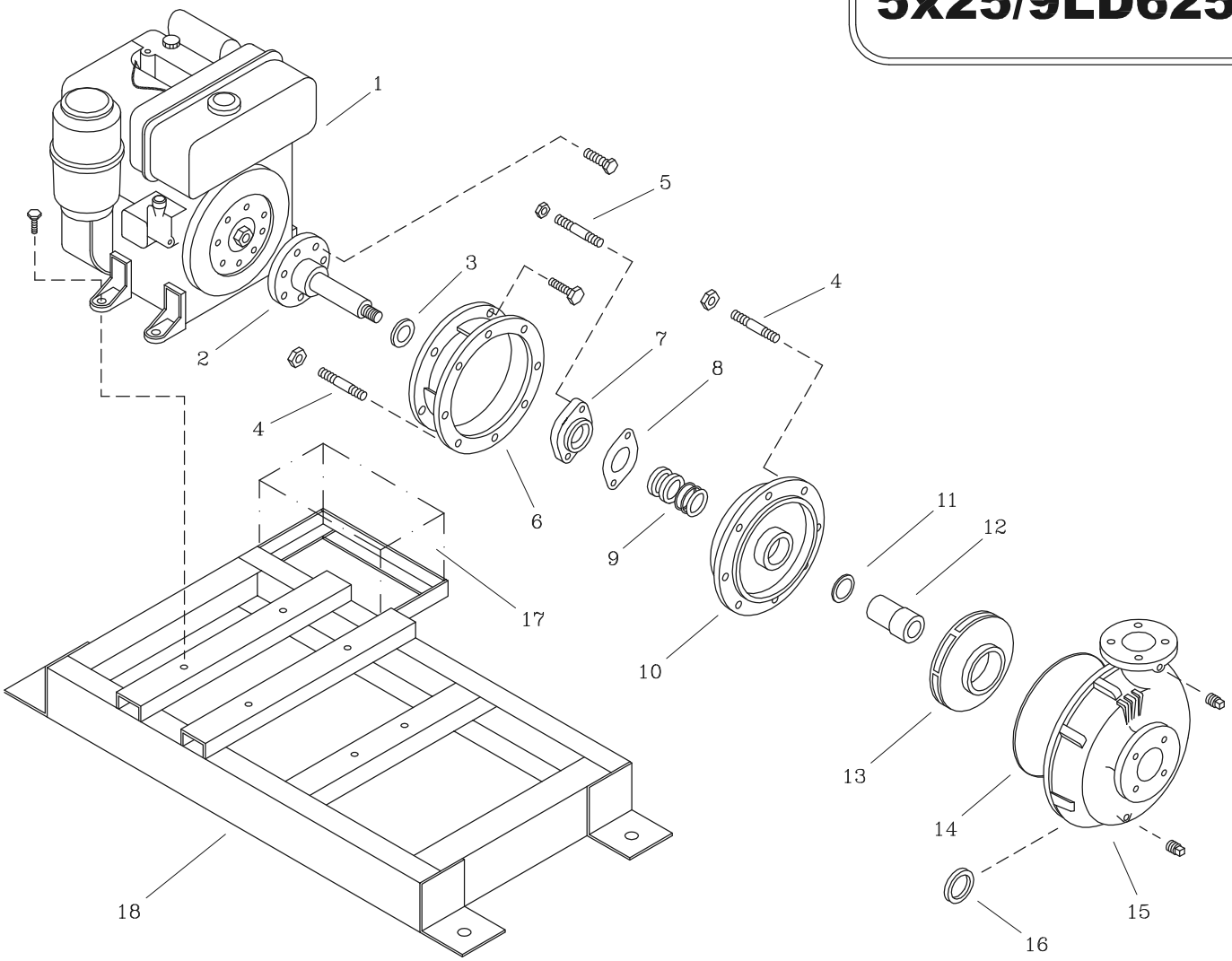

LISTA DE REPUESTOS

ITEM No.	DESCRIPCION	CODIGO	CANTIDAD
*1	MOTOR LOMBARDINI 9LD 28.5 HP.	7870300062	1
2	EJE EXTENSION 5x20/9LD625	92104A0041	1
3	DEFLECTOR 34.5 mm. DIA. INT.	7614600051	1
4	ESPARRAGO NC. 1/2"x53 mm.	8601000044	16
5	ESPARRAGO NC. 3/8"x48 mm.	7110300044	2
6	ADAPTADOR 5x20/9LD625-2	9210100021	1
7	PRENSA SELLO No.2	8835700021	1
8	EMPAQUE PRENSA SELLO No.2	8837000043	1
9	SELLO MECANICO ø1.1/4" TIPO 21	8032500051	1
10	PLATO ESTOPA 5x25	9300100021	1
11	AROSELLO REF 2-024	1300200051	1
12	CASQUILLO S.M. No.2 5x20/9LD	88362C0041	1
13	ROTOR 5x25 229 mm. 1" UNF.	93010C0021	1
14	EMPAQUE CARCASA 5x25	9301200043	1
15	CARCASA ANILLO 5x25	9214000021	1
16	ANILLO DE FRICCION 5x25	9301100022	1
17	BATERIA 12Vx45-60 AMP.	8712500053	1
18	BASE 6x31/9LD625	9210500046	1

** Para servicio o reparacion del motor, tenga en cuenta el modelo y caracteristicas contenidas en la placa del mismo.*

– Tornilleria estandar se ilustra unicamente.