Ficha Técnica

IGNACIO GÓMEZ IHM

15A-3MW

Referencia: 63902000A2

Información Técnica

Conexión Succión	1.1/2 Pulg. NPT
Conexión Descarga	1.1/2 Pulg. NPT
Altura (ADT) Max	40 m
Caudal Max	85 GPM
Caudal Medio	70 GPM
Altura Media	27 m
Motor	Monofásico
Potencia	3 HP
Voltaje	230 V
Velocidad	3500 RPM
Peso	30 Kg
Dimensiones	0.45/0.24/0.27 Mts

Características

- Rotor cerrado en hierro mas durable.
- Carcasa roscada ubicable en 4 posiciones
- Obturación por sello mecánico
- Diseño back pull out; facilita el mantenimiento
- Motor monofásico “capacitor start”, tipo americano, de alto par de arranque.
- Para trabajo continuo

Especificaciones

- Electrobomba construida en hierro gris cl.30.
- Conexión de succión y descarga de 1.1/2" Npt.
- Rotor tipo cerrado en hierro, con paso de sólidos de 3 mm
- Obturación por sello mecánico carbón – cerámica de 5/8 tipo resorte corto.
- Motor monofásico odp de 3 hp – 220 voltios – 3500 rpm.

Aplicaciones

- Elevación de agua en edificios, tanque bajo - tanque alto
- Equipos de presurización de redes
- Transferencia de líquidos
- Sistemas de enfriamiento y recirculación de agua
- Limpieza y lavado a presión
- Riego por aspersión o goteo.
- Fuentes de agua

MOTOBOMBA CENTRIFUGA USO GENERAL "HY-FLO" MONOBLOCK ELECTRICAS

Version: Sello Mecanico.
ø Rotor: Variable
ø Max. Particulas: 3mm.
Motor: Monofásico y Trifas de 1.8 a 3.6 HP.

MODELO: 15A-1.8, 15A-2.0, 15A-2.4, 15A-3.0, 15A-3.6

CONEXIONES: Succion: 1.1/2" NPT. Descarga: 1.1/2" NPT.

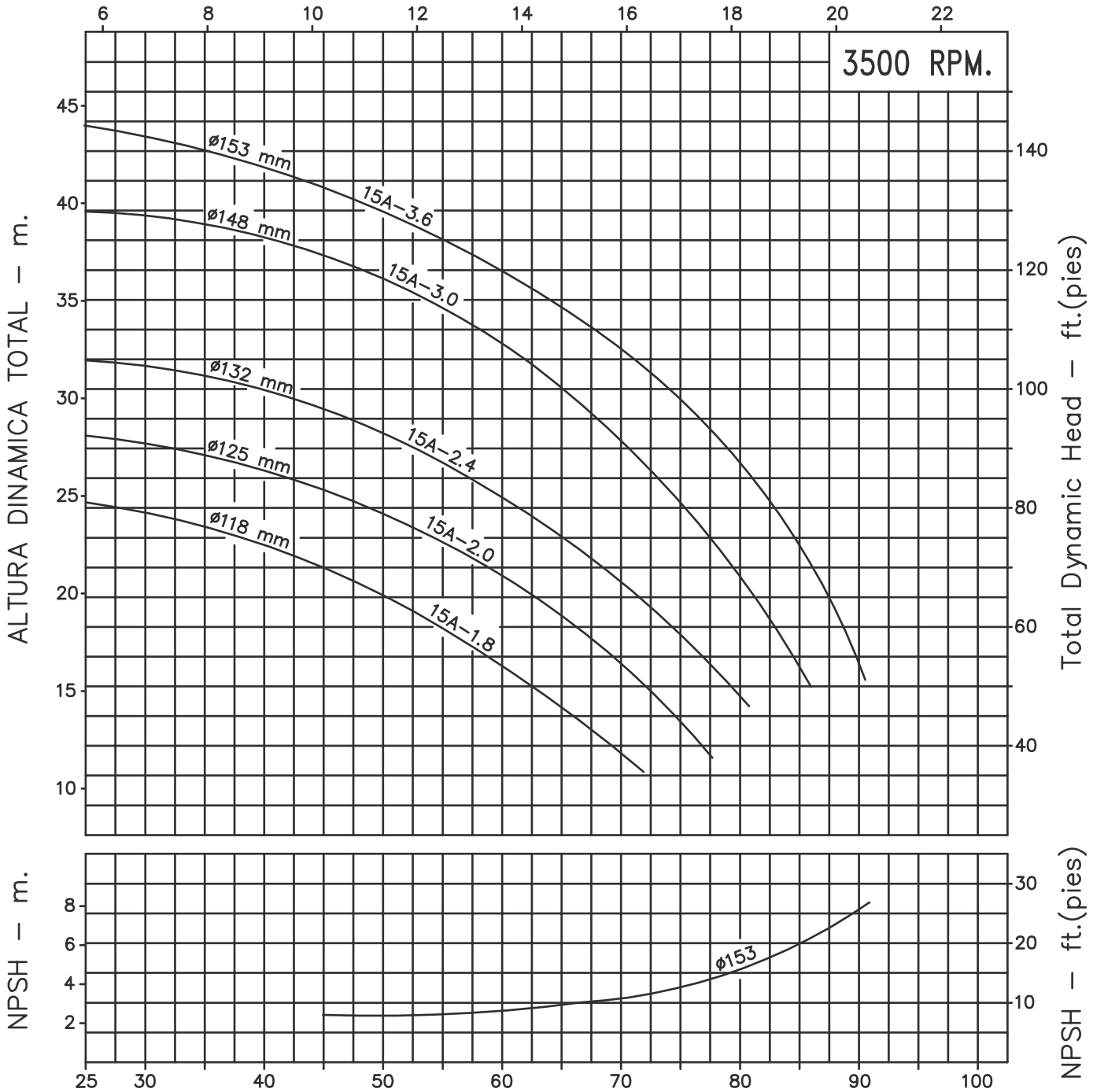

Codigo: 950200CU
Revision: R1
Fecha : MAY-18-16
Reemp : FEB-09-95

NOTAS: 1. Densidad del agua a 4 °C : 1 gr/cm³
2. Curvas desarrolladas a Nivel del Mar

Caudal Max.	gpm
Altura Max.	ft
Eficiencia Max.	%

A2

LINEA CENTRIFUGA HY—FLO

Modelos:

15A-1.5
15A-2
15A-3

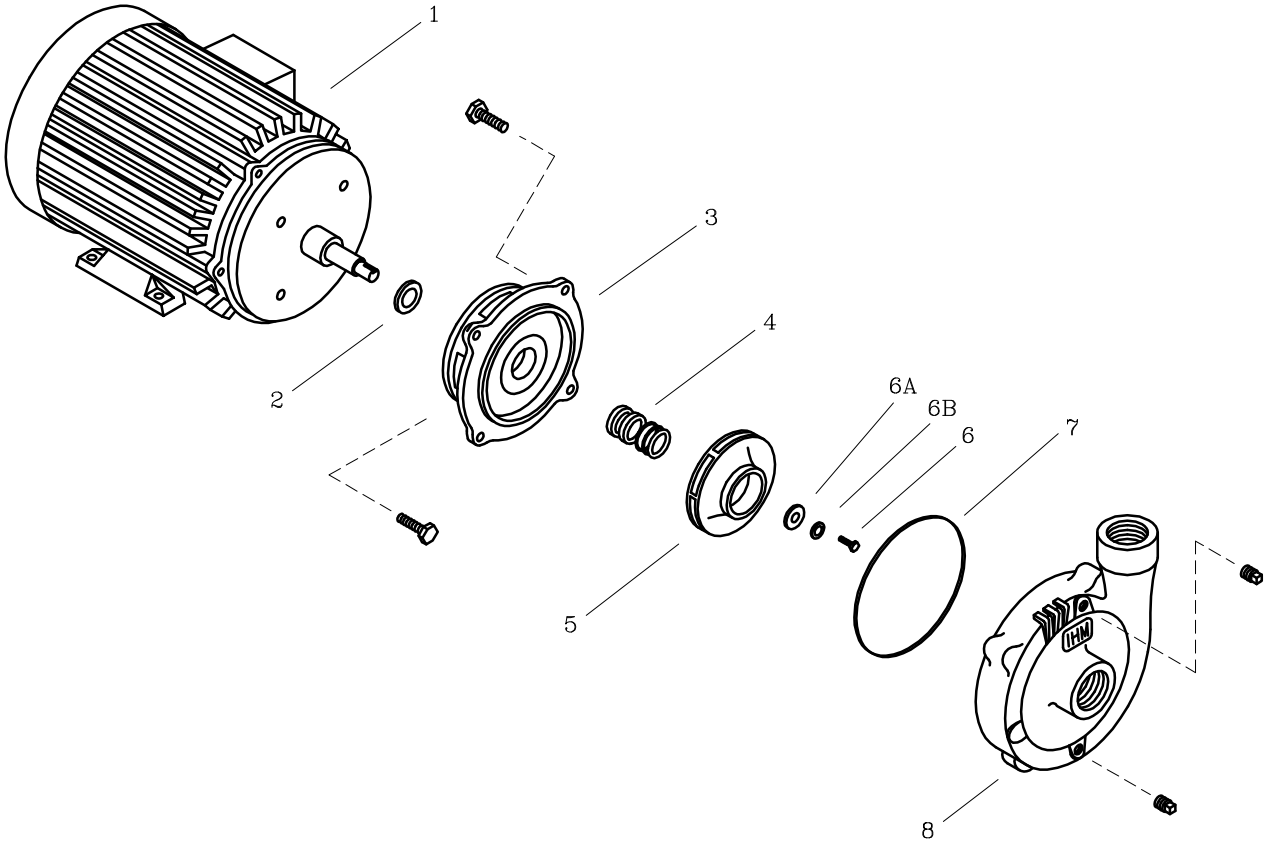

LISTA DE REPUESTOS			CANTIDAD				
ITEM No.	DESCRIPCION	CODIGO	15A–1.5TW	15A–2MW	15A–2TW	15A–3MW	15A–3TW
* 1	MOTOR ELECTRICO 3500 RPM	SEGUN POTENCIA	1	1	1	1	1
2	DEFLECTOR 15 mm. DIA. INT.	7115100051	1	1	1	1	1
3	PLATO SELLO ED1.	9202700021	1	1	1	1	1
4	SELLO MECANICO ø5/8" TIPO 6	7100600051	1	1	1	1	1
5	ROTOR 15A–1.8 118 mm.	0305704021	1	–	–	–	–
5	ROTOR 15A–2 125 mm.	0305703021	–	1	–	–	–
5	ROTOR 15A–2.4 132 mm.	0305702021	–	–	1	–	–
5	ROTOR 15A–3 148 mm.	0305701021	–	–	–	1	–
5	ROTOR 15A–3.6 153 mm.	0305700021	–	–	–	–	1
6	TORNILLO NF 1/4"x 1/2"	0306400056	1	–	1	–	1
6A	ARANDELA PLANA DE 1/4"	7013000056	1	–	1	–	1
6B	ARANDELA DE PRESION DE 1/4"	7305000056	1	–	1	–	1
7	EMPAQUE CARCASA P/SELLO 15D.	9207500051	1	1	1	1	1
8	CARCASA 15D.	9202300021	1	1	1	1	1

* *Para servicio o reparacion del motor, tenga en cuenta el modelo y caracteristicas contenidas en la placa del mismo.*

– *Tornilleria estandar se ilustra unicamente.*