Ficha Técnica

15AQ/F300A

Referencia: 64386000A2

Información Técnica

Conexión Succión	1.1/2 Pulg. NPT
Conexión Descarga	1.1/2 Pulg. NPT
Altura (ADT) Max	60 m
Caudal Max	70 GPM
Caudal Medio	40 GPM
Altura Media	50 m
Motor	Diesel
Potencia	6.7 HP
Voltaje	
Velocidad	3600 RPM
Peso	58 Kg
Dimensiones	0.58/0.43/0.53 Mts

Características

- Rotor cerrado de presión en hierro, mas durable.
- Carcasa roscada ubicable en 4 posiciones
- Obturación por sello mecánico con eje protegido por casquillo
- Motor diesel, con base modular.

Especificaciones

- Motobomba construida en hierro gris cl.30.
- Conexión de succión y descarga de 1.1/2" Npt.
- Rotor tipo cerrado en hierro, con paso de sólidos de 3 mm
- Obturación por sello mecánico carbón – cerámica de ¾ tipo resorte corto.
- Con casquillo en acero inoxidable aisi 304.
- Motor diesel katsupower de 6.7 hp, con base modular.

Aplicaciones

- Trasiego y drenajes
- Llenado o vaciado de carrotanques
- Elevación de agua en fincas, tanque bajo - tanque alto
- Riegos por aspersión y llenado de bebederos
- Limpieza y lavado en fincas
- Control de incendios

MOTOBOMBA CENTRIFUGA USO GENERAL "LINEA HY-FLO" MONOBLOCK DIESEL

Version: Sello Mecanico.
ø Rotor: 171mm.
ø Max. Particulas: 3mm.
Motor: Diesel 6.7 HP.
Marca: Katsupower

MODELO:

15AQ/F300

CONEXION: Roscada NPT
Succion: 1,1/2"
Descarga: 1,1/2"

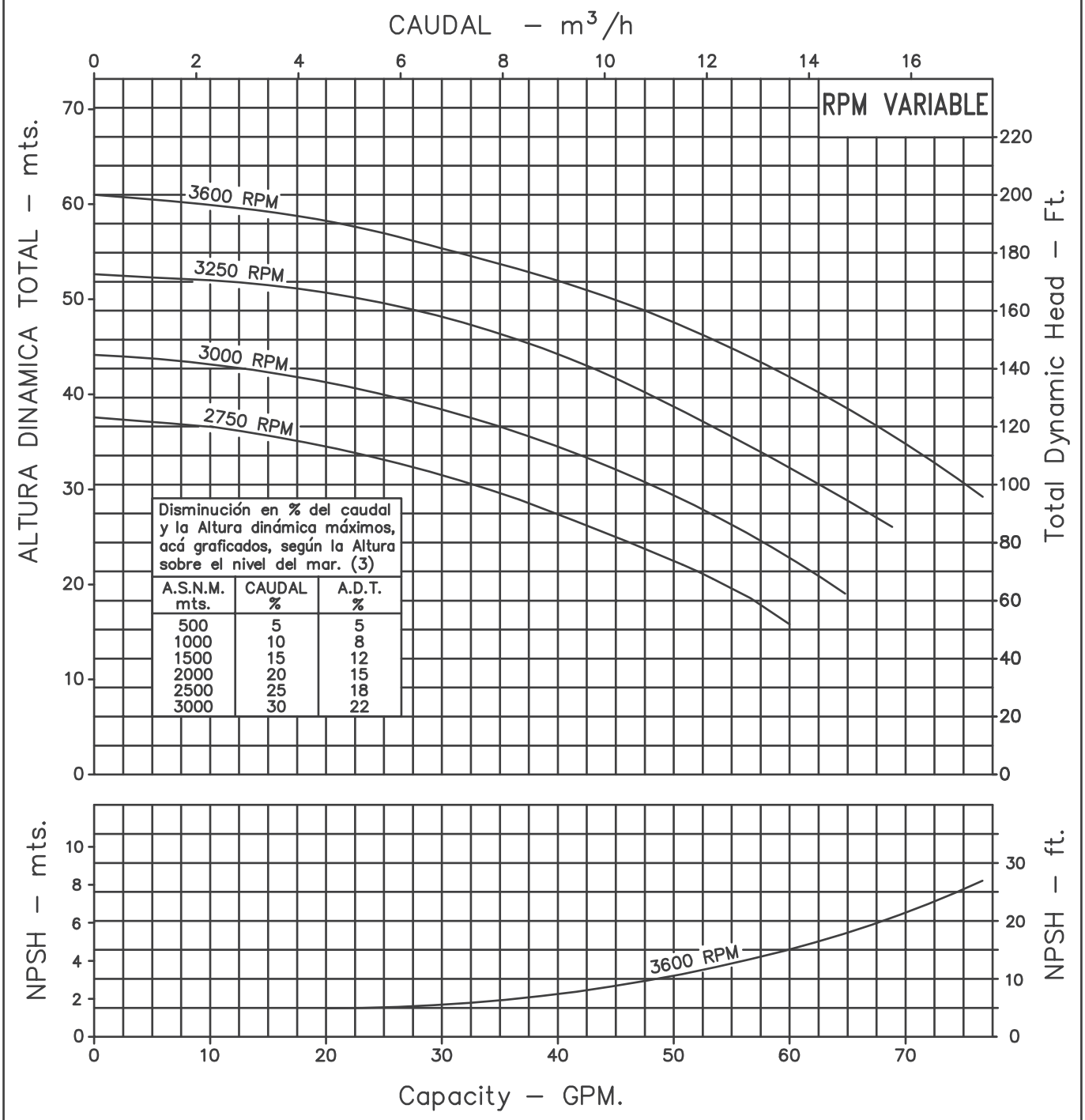

Disminución en % del caudal y la Altura dinámica máximos, acá graficados, según la Altura sobre el nivel del mar. (3)

A.S.N.M. mts.	CAUDAL %	A.D.T. %
500	5	5
1000	10	8
1500	15	12
2000	20	15
2500	25	18
3000	30	22

Codigo: 035160CU
Revision: R0
Fecha : ENE-17-03
Reemp :

NOTAS:
1. Densidad del agua a 4 °C : 1 gr/cm³
2. Curvas desarrolladas a Nivel del Mar
3. Valores aproximados y de referencia. El motor pierde potencia por la A.S.N.M. Asegure el NPSHR para garantizar comportamiento.

Caudal Max.	gpm
Altura Max.	ft
Eficiencia Max.	%

Modelo:

15AQ/F300

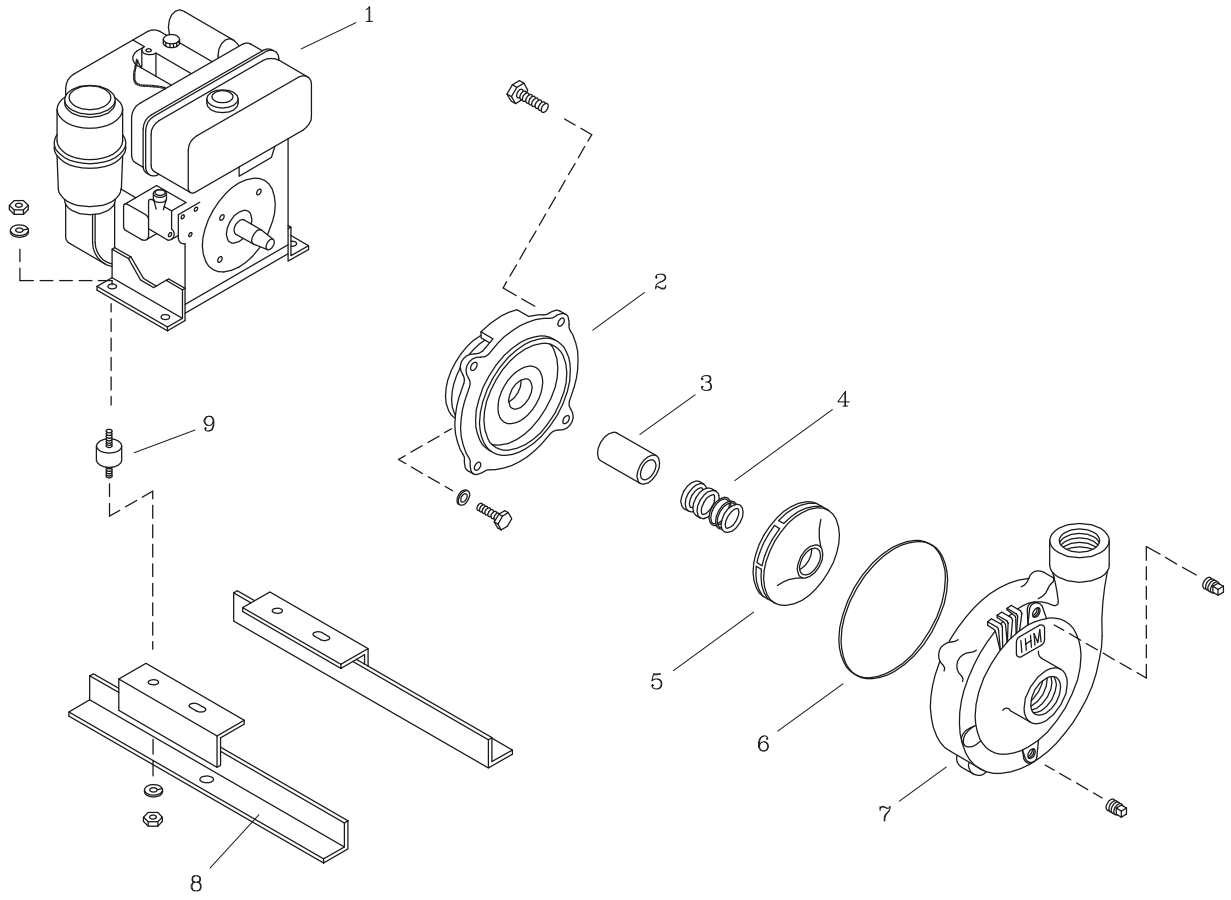

LISTA DE PARTES			
ITEM No.	DESCRIPCION	CODIGO	CANTIDAD
*1	MOTOR KATSUPOWER F300 6.7 HP	89639A0062	1
2	PLATO SELLO GD5	9203100021	1
3	CASQUILLO S.M. 3/4" 36.5 mm.	8037800041	1
4	SELLO MECANICO 3/4" TIPO 6	7008300051	1
5	ROTOR 15AQ/12I 171 mm.	8821400021	1
6	EMPAQUE CARC. P/SELLO 15D.	9207500051	1
7	CARCASA 15D.	9202300021	1
8	BASE M/BOMBA HY—FLO F300—F400	0802400046	1
9	AMORTIGUADOR 67 mm DIAx3/8" NC	0205400051	4

** Para servicio o reparacion del motor, tenga en cuenta el modelo y caracteristicas contenidas en la placa del mismo.*
— Tornilleria estandar se ilustra unicamente.